□単価記入なき部品の販売は行っておりません。
□単価は予告なく変更することがあります。
□表示価格に消費税は含まれておりません。
□送料は別途料金がかかります。

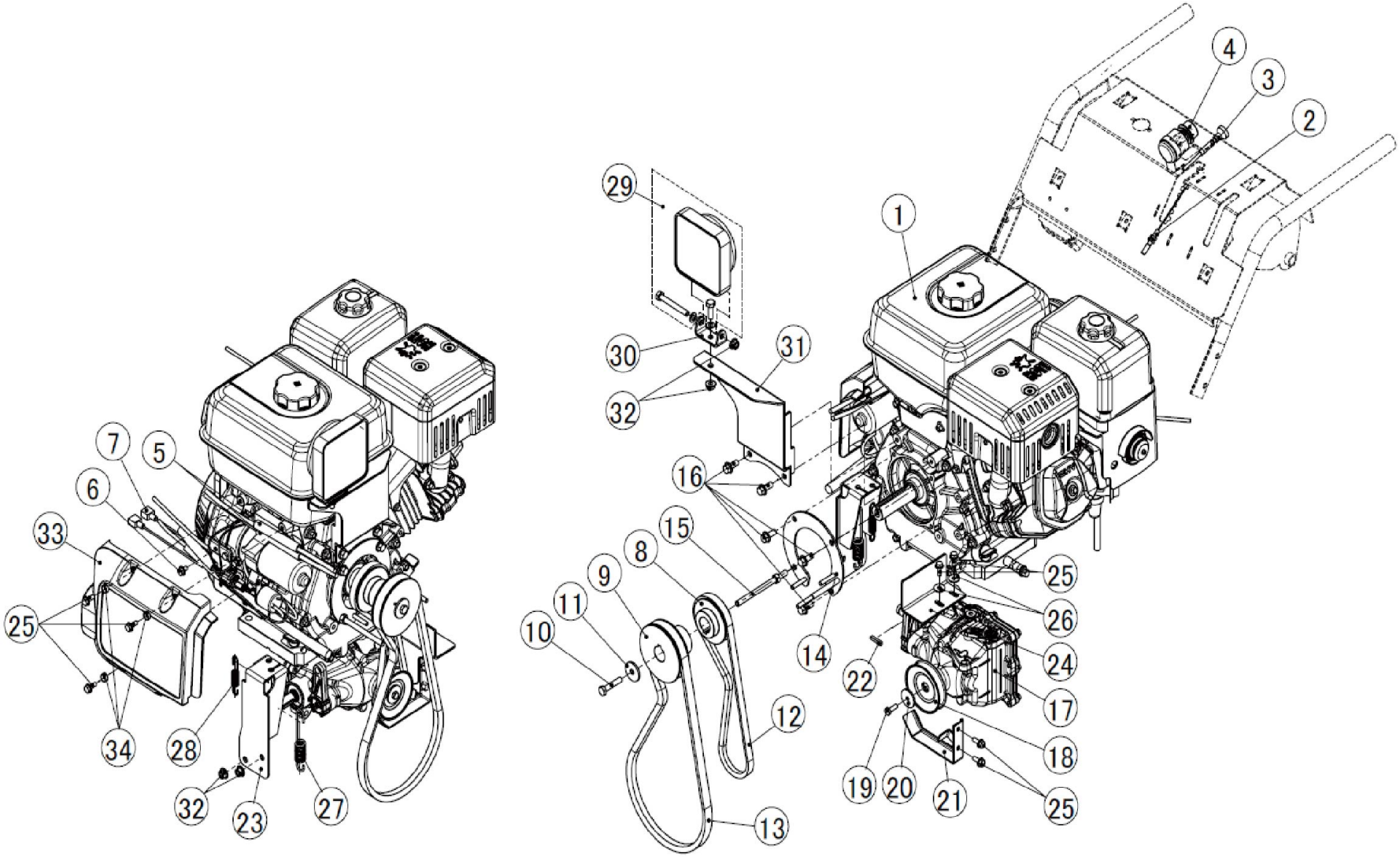


Copyright(c) KOSHIN Ltd. All Rights Reserved.

□単価記入なき部品の販売は行っておりません。 □単価は予告なく変更することがあります。

□表示価格に消費税は含まれておりません。 □送料は別途料金がかかります。

| No. | 品番 | 品名 | 規格・材質 | 構成数 | 定価 | 備考 |
|---|---|---|---|---|---|---|
| 1 | 074099101 | K420DS-B0 ｴﾝｼﾞﾝ | | 1 | 0 | |
| 2 | 074070001 | KSB-1170 ｽﾛｯﾄﾙﾜｲﾔ | | 1 | 2,000 | |
| 3 | 074070101 | KSB-1170 ﾁｮｰｸﾜｲﾔ | | 1 | 3,700 | (N) |
| 4 | 074108001 | KSB-1170ﾒｲﾝﾊｰﾈｽ | | 1 | 4,700 | |
| 5 | 074115501 | KSB-1170 ｺﾙｹﾞｰﾄﾁｭｰﾌﾞ KCT-10(100MM) | | 2 | 200 | |
| 6 | 767241035 | ﾌﾗﾝｼﾞ付六角ﾎﾞﾙﾄ | M6*10 ２種強度4.8 | 1 | 200 | (N) |
| 7 | 074105202 | KSB-1170バッテリーハーネス | | 1 | 4,400 | (N) |
| 8 | 074070204 | KSB-1170 Vプーリー | AD | 1 | 5,100 | |
| 9 | 074103303 | KSB-1170 Vプーリー | ADC | 1 | 7,900 | |
| 10 | 736141156 | 六角ﾎﾞﾙﾄ | M8*40 細目P1.0 | 1 | 700 | (N) |
| 11 | 074112501 | KSB-1170 ﾜｯｼｬｰ | 8.5*32*3.2 | 1 | 200 | (N) |
| 12 | 074070301 | KSB-1170 Vﾍﾞﾙﾄ | | 1 | 4,600 | |
| 13 | 074070401 | KSB-1170 Vﾍﾞﾙﾄ | | 1 | 15,600 | |
| 14 | 074811101 | KSB-1170 ﾍﾞﾙﾄｶﾞｲﾄﾞｸﾐ | | 1 | 6,200 | |
| 15 | 074811002 | KSB-1170ピンクミ | SUM | 1 | 2,000 | |
| 16 | 767841059 | ﾌﾗﾝｼﾞ付六角ﾎﾞﾙﾄ | M8*20 ２種強度8.8 | 5 | 300 | (N) |
| 17 | 074030402 | KSB-1170 HST RT-310 | | 1 | 159,500 | |
| 18 | 074812801 | ﾌﾟｰﾘｰ70ｸﾐ | | 1 | 8,600 | |
| 19 | 773441018 | 六角ﾎﾞﾙﾄ | 並目強度G-5 ﾕﾆﾌｧｲ･D1/4 L3/4 | 1 | 200 | (N) |
| 20 | 074112601 | KSB-1170 ﾜｯｼｬｰ | 6.5*30*3.0 | 1 | 200 | (N) |
| 21 | 074810901 | KSB-1170走行ベルトストッパークミ | | 1 | 3,000 | |
| 22 | 074071201 | KSB-1170 ｷｰ (ｲﾝﾁｻｲｽﾞ) | 両角 4.7×4.7×25 | 1 | 700 | (N) |

Copyright(c) KOSHIN Ltd. All Rights Reserved.

□単価記入なき部品の販売は行っておりません。
□単価は予告なく変更することがあります。
□表示価格に消費税は含まれておりません。
□送料は別途料金がかかります。

| No. | 品番 | 品名 | 規格・材質 | 構成数 | 定価 | 備考 |
|---|---|---|---|---|---|---|
| 23 | 074810801 | KSB-1170 ﾜｲﾔﾌﾞﾗｹｯﾄｸﾐ | 半ツヤ黒 | 1 | 5,800 | |
| 24 | 074103401 | KSB-1170 ﾍﾞﾙﾄｻﾎﾟｰﾄ | 半ツヤ黒 | 1 | 900 | |
| 25 | 767841038 | ﾌﾗﾝｼﾞ付き六角ﾎﾞﾙﾄ | M6*16 ２種強度8.8 | 7 | 200 | (N) |
| 26 | 846207006 | 平座金 | 並丸　φ６ | 2 | 200 | (N) |
| 27 | 074103501 | KSB-1170除雪ばね | SWP-B | 1 | 1,300 | |
| 28 | 074103601 | KSB-1170走行ばね | SWP-B | 1 | 1,000 | |
| 29 | 074098101 | KSB-1170作業灯 | | 1 | 7,100 | |
| 30 | 074113801 | KSB-1170作業灯取付ﾌﾞﾗｹｯﾄ | | 1 | 400 | |
| 31 | 074812901 | 作業灯ﾌﾞﾗｹｯﾄｸﾐ | 半ツヤ黒 | 1 | 4,900 | |
| 32 | 838741008 | ﾌﾗﾝｼﾞ付六角ﾅｯﾄ | M8 ｾﾚｰﾄなし | 2 | 200 | (N) |
| 33 | 074098701 | KSB-1170 ｴﾝｼﾞﾝｻｲﾄﾞｶﾊﾞｰ | PP ｸﾞﾚｰ | 1 | 800 | |
| 34 | 074107601 | KSB-1170ｽﾍﾟｰｻｰ | 10*12.2*5 SPCC | 3 | 200 | (N) |
| 35 | 074116801 | KSB-1170 スペーサーＢ | 10*12.2*8 SPCC | 1 | 200 | (N) |
| 36 | 074036702 | セルスイッチキー | | 1 | 700 | |

Copyright(c) KOSHIN Ltd. All Rights Reserved.

□単価記入なき部品の販売は行っておりません。
□単価は予告なく変更することがあります。
□表示価格に消費税は含まれておりません。
□送料は別途料金がかかります。

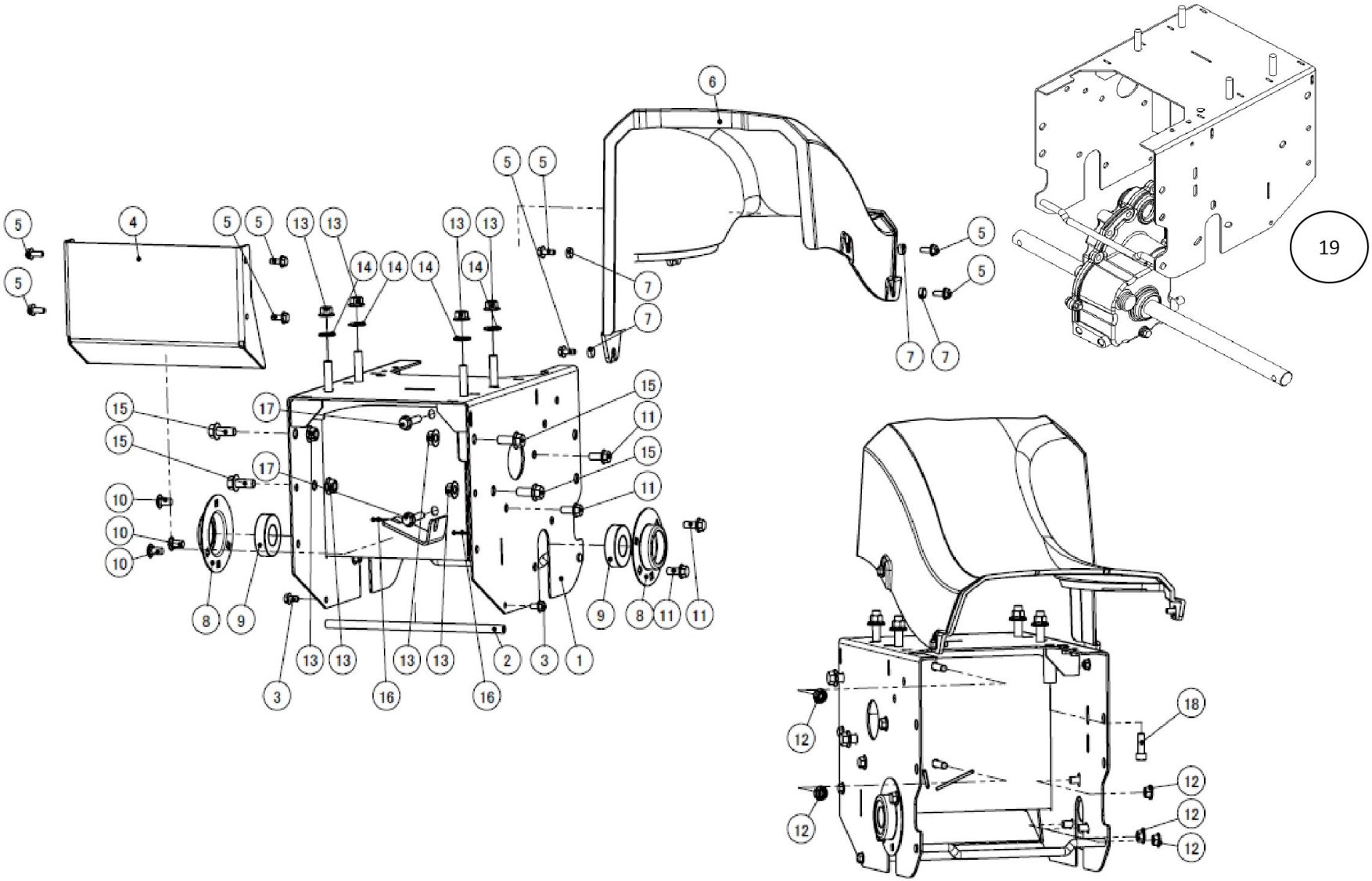


Copyright(c) KOSHIN Ltd. All Rights Reserved.

□単価記入なき部品の販売は行っておりません。 □単価は予告なく変更することがあります。

□表示価格に消費税は含まれておりません。 □送料は別途料金がかかります。

| No. | 品番 | 品名 | 規格・材質 | 構成数 | 定価 | 備考 |
|---|---|---|---|---|---|---|
| 1 | 074810303 | KSB-1170メインフレームクミ | 半ツヤ黒 | 1 | 61,600 | |
| 2 | 074110401 | KSB-1170 ﾒｲﾝﾌﾚｰﾑｼｬﾌﾄC | SGD φ10 | 1 | 1,400 | |
| 3 | 767841036 | ﾌﾗﾝｼﾞ付六角ﾎﾞﾙﾄ | M6*12 ２種強度8.8 | 2 | 200 | (N) |
| 4 | 074810202 | KSB-1170 メインフレームプレートDクミ | 半ツヤ黒 | 1 | 7,100 | |
| 5 | 767841038 | ﾌﾗﾝｼﾞ付き六角ﾎﾞﾙﾄ | M6*16 ２種強度8.8 | 8 | 200 | (N) |
| 6 | 074098401 | KSB-1170 ﾍﾞﾙﾄｶﾊﾞｰ | PP グレー | 1 | 2,100 | |
| 7 | 074107601 | KSB-1170ｽﾍﾟｰｻｰ | 10*12.2*5 SPCC | 4 | 200 | (N) |
| 8 | 074076102 | KSB-1170ベアリングケース | SPHC T1.6 | 2 | 900 | |
| 9 | 912700016 | ﾍﾞｱﾘﾝｸﾞ | 6205 2RS 両面ゴムシール型 | 2 | 1,100 | |
| 10 | 731541038 | 角根丸頭ﾎﾞﾙﾄ | M8*16 A形 1種強度4.8 | 3 | 200 | (N) |
| 11 | 767841059 | ﾌﾗﾝｼﾞ付六角ﾎﾞﾙﾄ | M8*20 ２種強度8.8 | 4 | 300 | (N) |
| 12 | 838741008 | ﾌﾗﾝｼﾞ付六角ﾅｯﾄ | M8 ｾﾚｰﾄなし | 5 | 200 | (N) |
| 13 | 838741010 | ﾌﾗﾝｼﾞ付六角ﾅｯﾄ | M10 ｾﾚｰﾄなし | 8 | 200 | (N) |
| 14 | 846141010 | ﾜｯｼｬｰ | M10 10.5*22*1.6 | 4 | 200 | (N) |
| 15 | 767741085 | ﾌﾗﾝｼﾞ付六角ﾎﾞﾙﾄ | M10*25 ２種 | 4 | 300 | (N) |
| 16 | 847541058 | 割りﾋﾟﾝ | φ2.5*20 | 2 | 200 | (N) |
| 17 | 767741067 | ﾌﾗﾝｼﾞ付六角ﾎﾞﾙﾄ | M8*401種半ﾈｼﾞ強度8.8 | 2 | 300 | (N) |
| 18 | 734641066 | 六角穴付きﾎﾞﾙﾄ | M8*25 2種強度8.8 | 1 | 200 | (N) |
| 19 | 074811701 | KSB-1170走行ｷﾞﾔﾎﾞｯｸｽASSY | | 1 | 165,000 | |

Copyright(c) KOSHIN Ltd. All Rights Reserved.

□単価記入なき部品の販売は行っておりません。
□単価は予告なく変更することがあります。
□表示価格に消費税は含まれておりません。
□送料は別途料金がかかります。

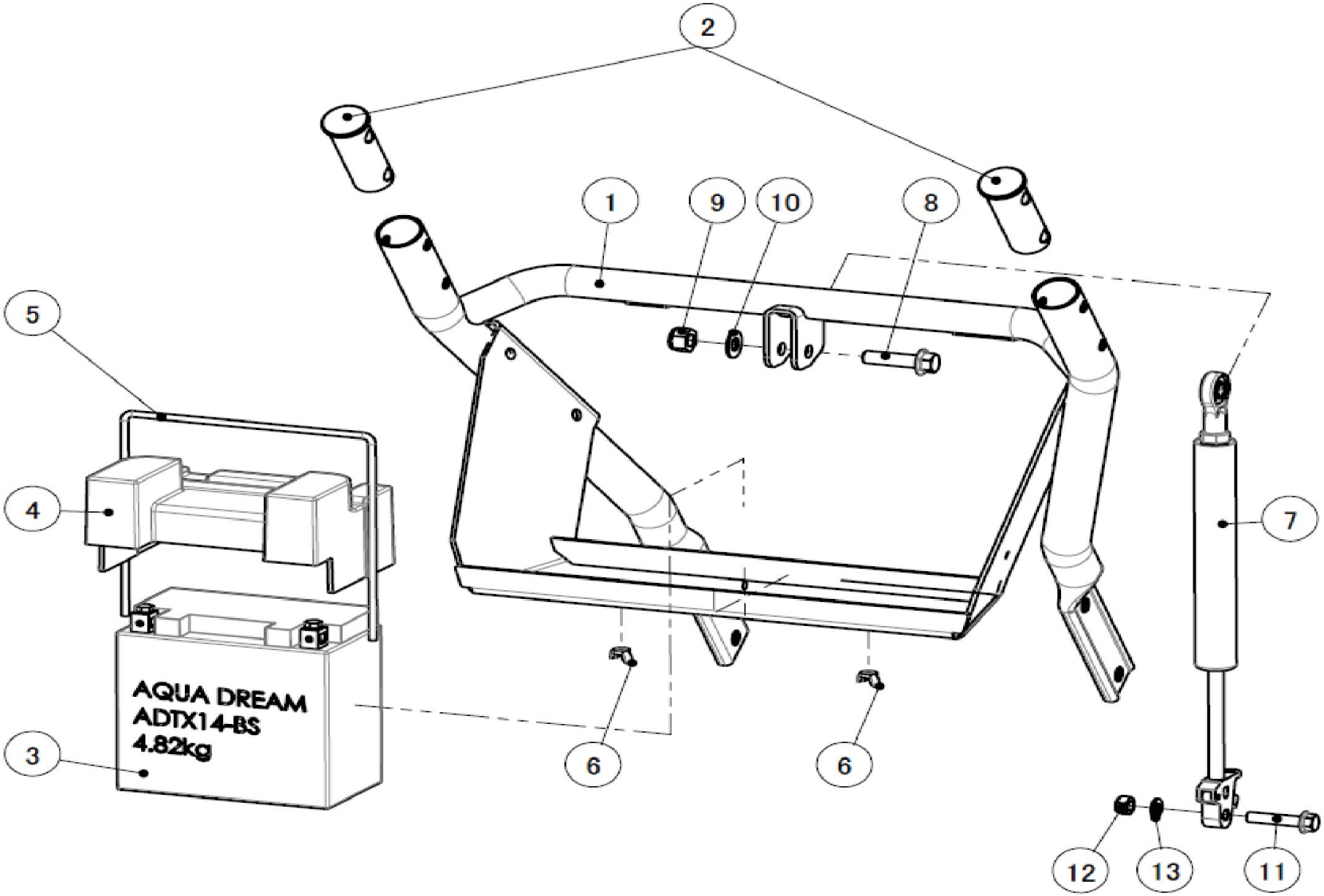


Copyright(c) KOSHIN Ltd. All Rights Reserved.

□単価記入なき部品の販売は行っておりません。
□単価は予告なく変更することがあります。
□表示価格に消費税は含まれておりません。
□送料は別途料金がかかります。

| No. | 品番 | 品名 | 規格・材質 | 構成数 | 定価 | 備考 |
|---|---|---|---|---|---|---|
| 1 | 074810402 | KSB-1170ハンドルフレームクミ | 半ツヤ黒 | 1 | 44,600 | |
| 2 | 074105502 | KSB-1170ハンドルフレームキャップ | ADC | 2 | 4,300 | |
| 3 | 074097401 | KSB-1170 ﾊﾞｯﾃﾘｰ | | 1 | 34,300 | |
| 4 | 074097601 | KSB-1170 ﾊﾞｯﾃﾘｰｶﾊﾞｰ | PP 黒 | 1 | 800 | |
| 5 | 074110802 | KSB-1170 バッテリー固定ボルト | SS M5 | 1 | 2,700 | |
| 6 | 837741005 | ちょうナット | M5 | 2 | 200 | (N) |
| 7 | 074110902 | KSB-1170 ｶﾞｽﾀﾞﾝﾊﾟｰ | | 1 | 15,900 | ワイヤー付き |
| 8 | 767741091 | ﾌﾗﾝｼﾞ付六角ﾎﾞﾙﾄ | M10*40 1種強度8.8 | 1 | 300 | (N) |
| 9 | 841541010 | ﾅｲﾛﾝﾅｯﾄ | M10 1種強度4 | 1 | 200 | (N) |
| 10 | 846141010 | ﾜｯｼｬｰ | M10 10.5*22*1.6 | 1 | 200 | (N) |
| 11 | 767741067 | ﾌﾗﾝｼﾞ付六角ﾎﾞﾙﾄ | M8*401種半ﾈｼﾞ強度8.8 | 1 | 300 | (N) |
| 12 | 841741008 | ﾅｲﾛﾝﾅｯﾄ | M8 1種小形強度4 | 1 | 200 | (N) |
| 13 | 846041008 | ﾜｯｼｬｰ | M8 8.4*15.5*1.6 | 1 | 200 | (N) |

Copyright(c) KOSHIN Ltd. All Rights Reserved.

□単価記入なき部品の販売は行っておりません。
□単価は予告なく変更することがあります。
□表示価格に消費税は含まれておりません。
□送料は別途料金がかかります。

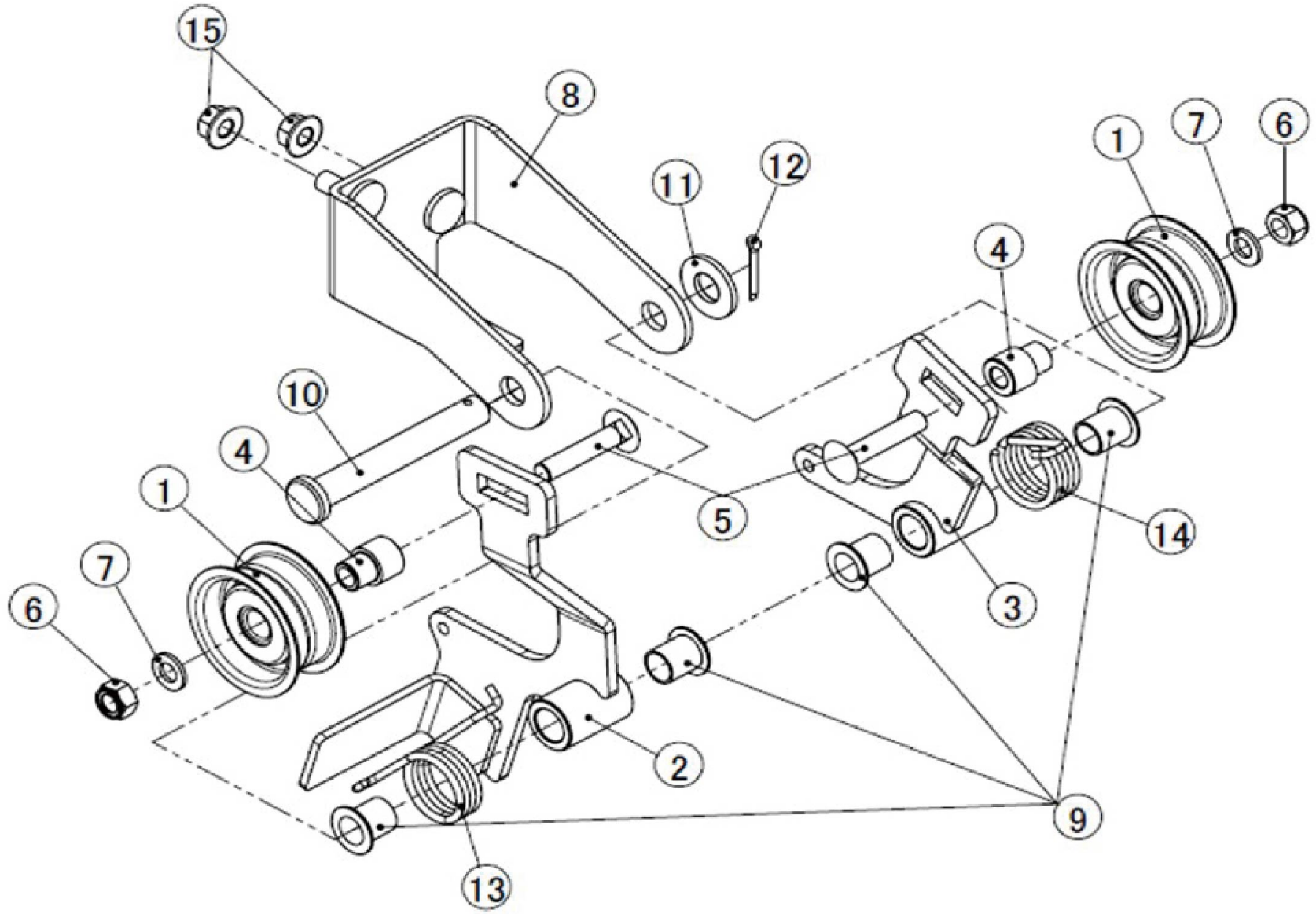


Copyright(c) KOSHIN Ltd. All Rights Reserved.

□単価記入なき部品の販売は行っておりません。
□単価は予告なく変更することがあります。
□表示価格に消費税は含まれておりません。
□送料は別途料金がかかります。

| No. | 品番 | 品名 | 規格・材質 | 構成数 | 定価 | 備考 |
|---|---|---|---|---|---|---|
| 1 | 074811201 | KSB-1170 ﾀｲﾄﾌﾟｰﾘｰｺﾝﾌﾟ | | 2 | 6,000 | |
| 2 | 074811301 | KSB-1170 ﾀｲﾄｱｰﾑAｸﾐ | | 1 | 6,000 | |
| 3 | 074811401 | KSB-1170 ﾀｲﾄｱｰﾑBｸﾐ | | 1 | 5,400 | |
| 4 | 074103002 | KSB-1170タイトアームカラー | SUM | 2 | 1,200 | |
| 5 | 731541048 | 角根丸頭ﾎﾞﾙﾄ | M8*40 A形 1種強度4.8 | 2 | 200 | (N) |
| 6 | 841741008 | ﾅｲﾛﾝﾅｯﾄ | M8 1種小形 強度4 | 2 | 200 | (N) |
| 7 | 846041008 | ﾜｯｼｬｰ | M8 8.4*15.5*1.6 | 2 | 200 | (N) |
| 8 | 074811501 | KSB-1170 ﾀｲﾄｱｰﾑﾌﾞﾗｹｯﾄｸﾐ | | 1 | 3,100 | |
| 9 | 074077901 | KSB-1170 #80 ﾌﾞｯｼｭ | | 4 | 300 | |
| 10 | 074078001 | KSB-1170 ｸﾚﾋﾞｽﾋﾟﾝ | S45C | 1 | 1,000 | (N) |
| 11 | 846141012 | ﾜｯｼｬｰ | M12 12.5*26*2.3 | 1 | 200 | (N) |
| 12 | 847541070 | 割りﾋﾟﾝ | φ3.2*20 | 1 | 200 | (N) |
| 13 | 074078201 | KSB-1170 ﾀｲﾄﾌﾟｰﾘｰｽﾌﾟﾘﾝｸﾞA | SWP-B | 1 | 1,300 | |
| 14 | 074078301 | KSB-1170 ﾀｲﾄﾌﾟｰﾘｰｽﾌﾟﾘﾝｸﾞB | SWP-B | 1 | 1,400 | |
| 15 | 838741008 | ﾌﾗﾝｼﾞ付六角ﾅｯﾄ | M8 ｾﾚｰﾄなし | 2 | 200 | (N) |

Copyright(c) KOSHIN Ltd. All Rights Reserved.

□単価記入なき部品の販売は行っておりません。
□単価は予告なく変更することがあります。
□表示価格に消費税は含まれておりません。
□送料は別途料金がかかります。

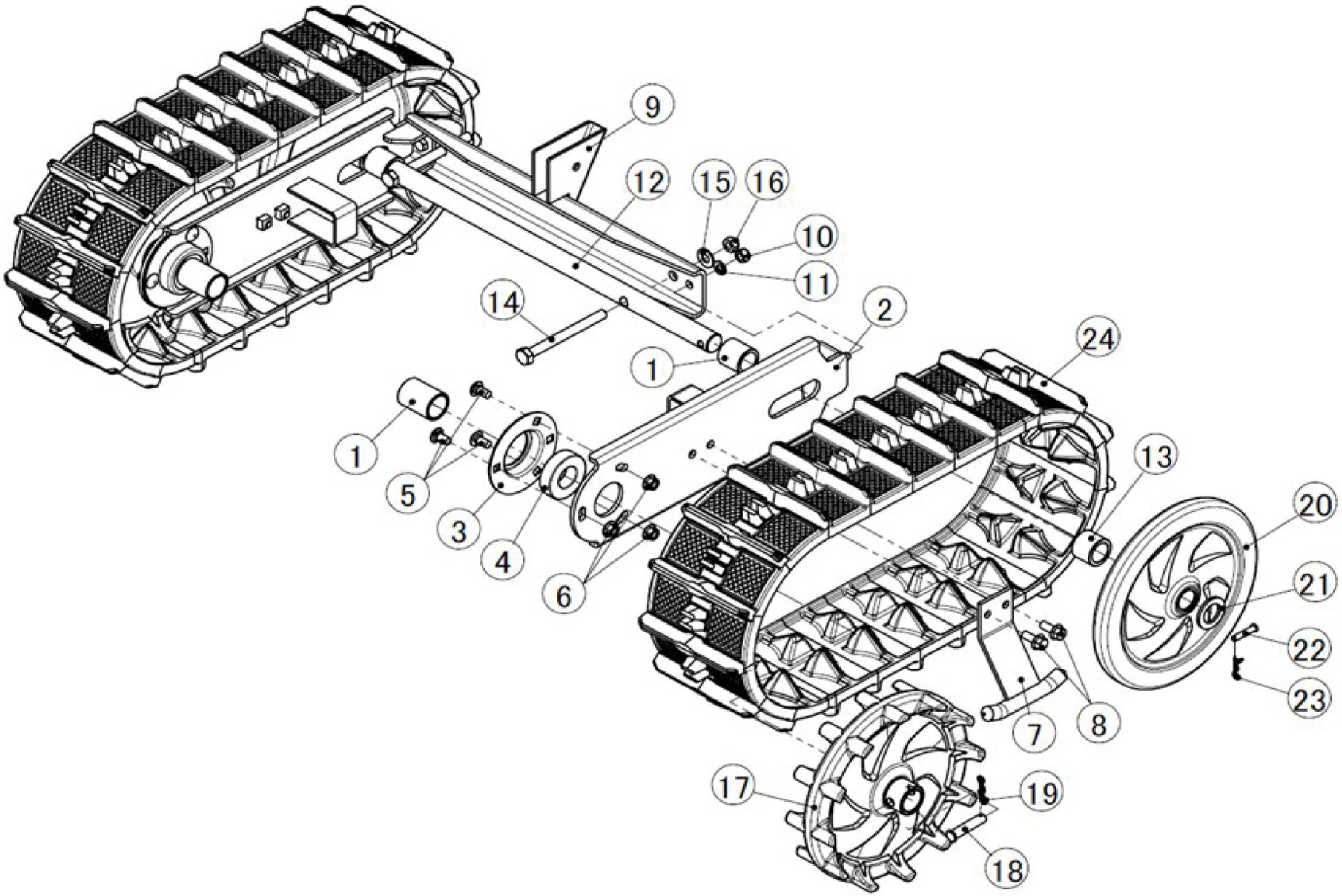


Copyright(c) KOSHIN Ltd. All Rights Reserved.

□単価記入なき部品の販売は行っておりません。 □単価は予告なく変更することがあります。

□表示価格に消費税は含まれておりません。 □送料は別途料金がかかります。

| No. | 品番 | 品名 | 規格・材質 | 構成数 | 定価 | 備考 |
|---|---|---|---|---|---|---|
| 1 | 074078402 | KSB-1170 ドライブシャフトカラーA | STKM | 2 | 2,200 | |
| 2 | 074078502 | KSB-1170 クローラフレームクミ | 半ツヤ黒 | 2 | 11,000 | |
| 3 | 074076102 | KSB-1170ベアリングケース | SPHC T1.6 | 2 | 900 | |
| 4 | 912700016 | ﾍﾞｱﾘﾝｸﾞ | 6205 2RS 両面ゴムシール型 | 2 | 1,100 | |
| 5 | 731541038 | 角根丸頭ﾎﾞﾙﾄ | M8*16 A形 1種強度4.8 | 6 | 200 | (N) |
| 6 | 838741008 | ﾌﾗﾝｼﾞ付六角ﾅｯﾄ | M8 ｾﾚｰﾄなし | 6 | 200 | (N) |
| 7 | 074079101 | KSB-1170 ｸﾛｰﾗｰｶﾞｲﾄﾞｸﾐ | 半ツヤ黒 | 2 | 3,900 | |
| 8 | 767841059 | ﾌﾗﾝｼﾞ付六角ﾎﾞﾙﾄ | M8*20 ２種強度8.8 | 4 | 300 | (N) |
| 9 | 074108201 | KSB-1170リアフレームクミ | 半ツヤ黒 | 1 | 5,300 | |
| 10 | 841741008 | ﾅｲﾛﾝﾅｯﾄ | M8 1種小形 強度4 | 2 | 200 | (N) |
| 11 | 846041008 | ﾜｯｼｬｰ | M8 8.4*15.5*1.6 | 2 | 200 | (N) |
| 12 | 074079702 | KSB-1170アイドラシャフトクミ | | 1 | 18,700 | |
| 13 | 074102601 | KSB-1170 ｱｲﾄﾞﾗｼｬﾌﾄｶﾗｰB | STKM | 2 | 1,800 | |
| 14 | 735741709 | 六角ﾎﾞﾙﾄ | M10 L110 | 2 | 600 | |
| 15 | 846141010 | ﾜｯｼｬｰ | M10 10.5*22*1.6 | 2 | 200 | (N) |
| 16 | 839241010 | Uﾅｯﾄ | M10 小形 B=14 | 2 | 500 | (N) |
| 17 | 074080001 | KSB-1170 ｽﾌﾟﾛｹｯﾄ | PP ｸﾞﾚｰ | 2 | 4,500 | |
| 18 | 074080301 | ｸﾚﾋﾞｽﾋﾟﾝA | φ10L45 | 2 | 500 | (N) |
| 19 | 074080401 | ｽﾅｯﾌﾟﾋﾟﾝA | | 2 | 200 | (N) |
| 20 | 074080501 | KSB-1170 ｱｲﾄﾞﾗ | PP グレー | 2 | 1,800 | |
| 21 | 846041022 | ﾜｯｼｬｰ | M22 23*37*3.0 | 2 | 200 | (N) |
| 22 | 074080901 | ｸﾚﾋﾞｽﾋﾟﾝB | φ6L30 | 2 | 400 | (N) |

Copyright(c) KOSHIN Ltd. All Rights Reserved.

□単価記入なき部品の販売は行っておりません。
□単価は予告なく変更することがあります。
□表示価格に消費税は含まれておりません。
□送料は別途料金がかかります。

| No. | 品番 | 品名 | 規格・材質 | 構成数 | 定価 | 備考 |
|---|---|---|---|---|---|---|
| 23 | 074081001 | ｽﾅｯﾌﾟﾋﾟﾝB | | 2 | 200 | (N) |
| 24 | 074081102 | KSB-1170クローラー | NR | 2 | 44,700 | |

Copyright(c) KOSHIN Ltd. All Rights Reserved.

□単価記入なき部品の販売は行っておりません。
□単価は予告なく変更することがあります。
□表示価格に消費税は含まれておりません。
□送料は別途料金がかかります。

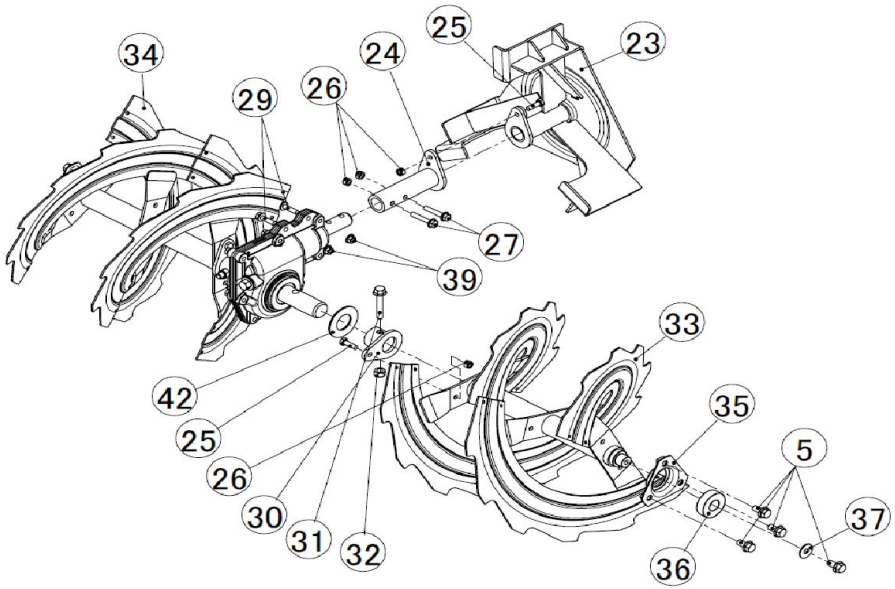


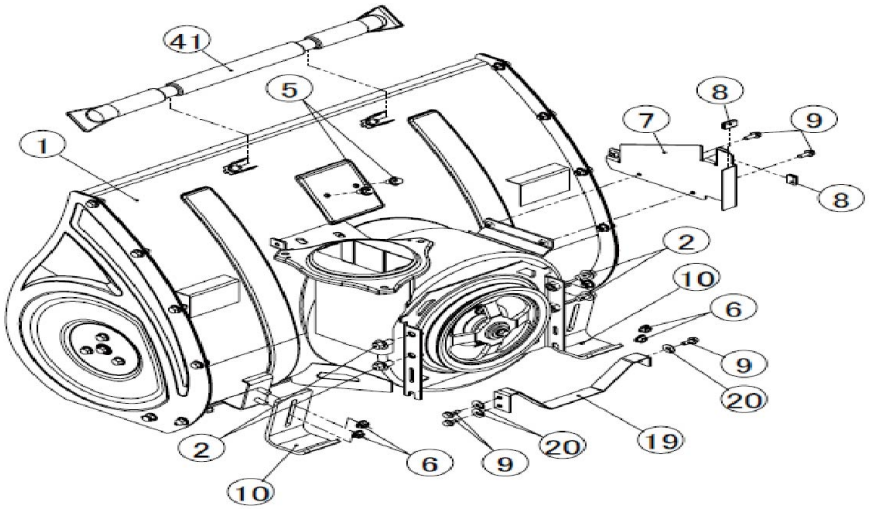


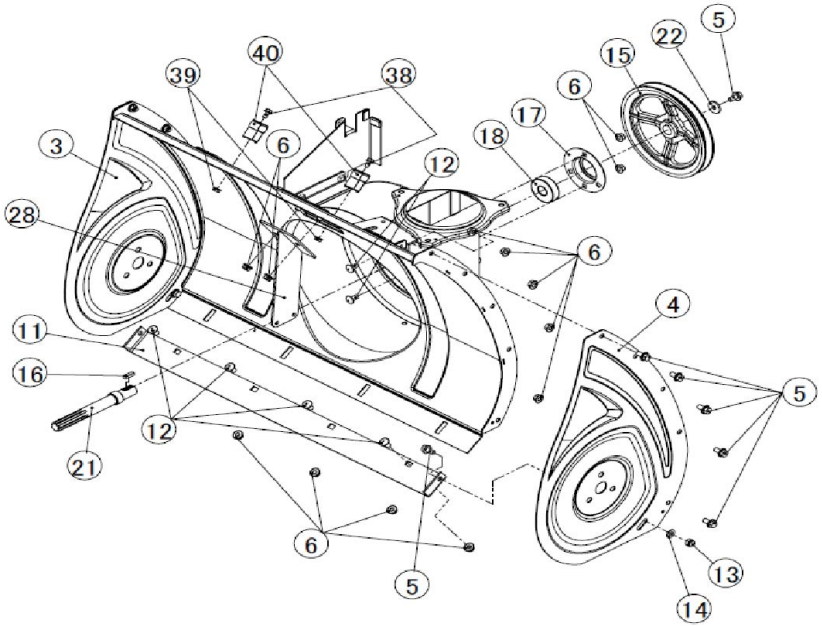


Copyright(c) KOSHIN Ltd. All Rights Reserved.

□単価記入なき部品の販売は行っておりません。 □単価は予告なく変更することがあります。

□表示価格に消費税は含まれておりません。 □送料は別途料金がかかります。

| No. | 品番 | 品名 | 規格・材質 | 構成数 | 定価 | 備考 |
|---|---|---|---|---|---|---|
| 1 | 074805802 | KSB-1170 オーガハウジングクミ | グレー | 1 | 66,300 | |
| 2 | 767941081 | ﾌﾗﾝｼﾞ付六角ﾎﾞﾙﾄ | M10*16 2種強度10.9 | 4 | 400 | (N) |
| 3 | 074081801 | KSB-1170 ｵｰｶﾞﾊｳｼﾞﾝｸﾞ側面板右 | オレンジ | 1 | 5,900 | |
| 4 | 074081901 | KSB-1170 ｵｰｶﾞﾊｳｼﾞﾝｸﾞ側面板左 | オレンジ | 1 | 5,900 | |
| 5 | 767841057 | ﾌﾗﾝｼﾞ付六角ﾎﾞﾙﾄ | M8*16 2種強度8.8 | 23 | 300 | (N) |
| 6 | 838741008 | ﾌﾗﾝｼﾞ付六角ﾅｯﾄ | M8 ｾﾚｰﾄなし | 22 | 200 | (N) |
| 7 | 074809202 | KSB-1170 ベルトカバー側板クミ | 半ツヤ黒 | 1 | 5,700 | |
| 8 | 074115701 | KSB-1170 ﾄﾘﾑ(TPE) | | 2 | 400 | |
| 9 | 767841038 | ﾌﾗﾝｼﾞ付き六角ﾎﾞﾙﾄ | M6*16 ２種強度8.8 | 5 | 200 | (N) |
| 10 | 074082301 | KSB-1170 ｿﾘ | 半ツヤ黒 | 2 | 1,500 | |
| 11 | 074082401 | KSB-1170 ｽｸﾚｰﾊﾟｰ | 半ツヤ黒 | 1 | 3,000 | |
| 12 | 731541038 | 角根丸頭ﾎﾞﾙﾄ | M8*16 A形1種強度4.8 | 6 | 200 | (N) |
| 13 | 855941008 | 六角袋ﾅｯﾄ | M8 3ｶﾀ 2ｼｭ小形強度4T | 2 | 200 | (N) |
| 14 | 846241008 | ﾜｯｼｬｰ | M8 8.4*17*1.6 | 2 | 200 | (N) |
| 15 | 074082503 | KSB-1170 Vプーリー | ADC | 1 | 18,300 | |
| 16 | 884009054 | キー | 両角 6×6×20 | 1 | 300 | (N) |
| 17 | 074076102 | KSB-1170ベアリングケース | SPHC T1.6 | 1 | 900 | |
| 18 | 913500014 | ベアリング | 6304 2RS 両面ゴムシール型 | 1 | 1,100 | |
| 19 | 074806001 | KSB-1170 ﾍﾞﾙﾄｽﾄｯﾊﾟｰｸﾐ | | 1 | 2,700 | |
| 20 | 846207006 | 平座金 | 並丸　φ６ | 3 | 200 | (N) |
| 21 | 074082901 | KSB-1170 ﾌﾞﾛﾜｼｬﾌﾄ | S45C | 1 | 3,100 | |
| 22 | 074113001 | ﾜｯｼｬｰ | 8.5*26*3.2 | 1 | 200 | (N) |

Copyright(c) KOSHIN Ltd. All Rights Reserved.

□単価記入なき部品の販売は行っておりません。 □単価は予告なく変更することがあります。

□表示価格に消費税は含まれておりません。 □送料は別途料金がかかります。

| No. | 品番 | 品名 | 規格・材質 | 構成数 | 定価 | 備考 |
|---|---|---|---|---|---|---|
| 23 | 074806103 | KSB-1170ブロワクミ | 半ツヤ黒 | 1 | 40,700 | |
| 24 | 074806201 | KSB-1170接続パイプクミ | | 1 | 2,900 | |
| 25 | 735741102 | 六角ﾎﾞﾙﾄ | M6*20強度4.8 | 3 | 200 | (N) |
| 26 | 841641006 | ﾅｲﾛﾝﾅｯﾄ | M6２種　強度4 | 5 | 200 | (N) |
| 27 | 767741046 | ﾌﾗﾝｼﾞ付六角ﾎﾞﾙﾄ | M6*35 1種強度8.8 | 2 | 200 | (N) |
| 28 | 074809701 | KSB-1170 ｵｰｶﾞﾌﾞﾗｹｯﾄｸﾐ | 半ツヤ黒 | 1 | 2,300 | |
| 29 | 742841034 | 六角ﾎﾞﾙﾄ | M6*25 ｾﾑｽ P=3 強度8.8 | 2 | 200 | (N) |
| 30 | 074809801 | KSB-1170 ｵｰｶﾞﾌﾗﾝｼﾞｸﾐ | 半ツヤ黒 | 2 | 1,800 | |
| 31 | 767941068 | ﾌﾗﾝｼﾞ付六角ﾎﾞﾙﾄ | M8*45 2種強度10.9 | 2 | 300 | (N) |
| 32 | 841741008 | ﾅｲﾛﾝﾅｯﾄ | M8 1種小形強度4 | 2 | 200 | (N) |
| 33 | 074809903 | KSB-1170 オーガ左 | | 1 | 50,100 | |
| 34 | 074810003 | KSB-1170 オーガ右 | 半ツヤ黒 | 1 | 50,100 | |
| 35 | 074809601 | KSB-1170 ﾍﾞｱﾘﾝｸﾞｹｰｽｸﾐ | | 2 | 2,200 | |
| 36 | 912500013 | ﾍﾞｱﾘﾝｸﾞ | 6203 2RS 両面ゴムシール型 | 2 | 700 | |
| 37 | 074115201 | KSB-1170 ﾜｯｼｬ | 8.5*22*1.6 | 2 | 200 | (N) |
| 38 | 767841036 | ﾌﾗﾝｼﾞ付六角ﾎﾞﾙﾄ | M6*12 ２種強度8.8 | 2 | 200 | (N) |
| 39 | 838741006 | ﾌﾗﾝｼﾞ付六角ﾅｯﾄ | M6 ｾﾚｰﾄﾅｼ | 4 | 200 | (N) |
| 40 | 074085301 | KSB-1170雪かき棒ﾎﾙﾀﾞｰ | SUS CSP 3/4H T1.0 | 2 | 1,000 | |
| 41 | 074099001 | KSB-1170雪かき棒 | PE 黒 | 1 | 700 | |
| 42 | 074099501 | KSB-1170 ｳｫｰﾑ-ﾎｲｰﾙｼｬﾌﾄﾜｯｼｬｰ | POM 25.6*50*2.0 | 2 | 200 | (N) |

Copyright(c) KOSHIN Ltd. All Rights Reserved.

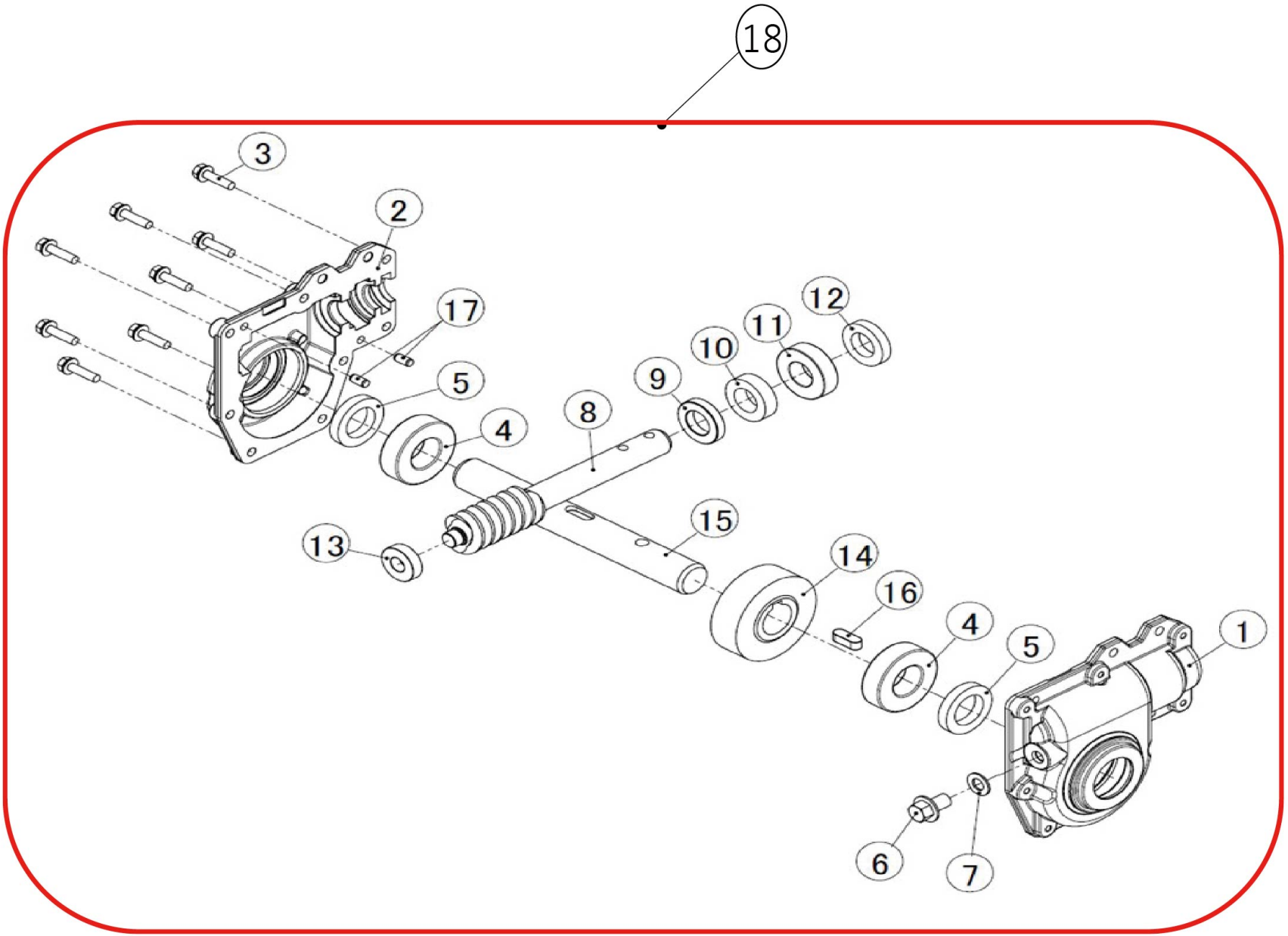


Copyright(c) KOSHIN Ltd. All Rights Reserved.

□単価記入なき部品の販売は行っておりません。
□単価は予告なく変更することがあります。
□表示価格に消費税は含まれておりません。
□送料は別途料金がかかります。

| No. | 品番 | 品名 | 規格・材質 | 構成数 | 定価 | 備考 |
|---|---|---|---|---|---|---|
| 1 | 074085401 | KSB-1170 ｵｰｶﾞｷﾞｱｹｰｽ左 | ADC | 1 | 1,200 | |
| 2 | 074085501 | KSB-1170 ｵｰｶﾞｷﾞｱｹｰｽ右 | ADC | 1 | 1,200 | |
| 3 | 742841034 | 六角ﾎﾞﾙﾄ | M6*25 ｾﾑｽ P=3 強度8.8 | 8 | 200 | (N) |
| 4 | 912300016 | ﾍﾞｱﾘﾝｸﾞ | 6205 開放型 | 2 | 900 | |
| 5 | 074085701 | KSB-1170 ｵｲﾙｼｰﾙ | 25_40_7 | 2 | 1,700 | (N) |
| 6 | 767941081 | ﾌﾗﾝｼﾞ付六角ﾎﾞﾙﾄ | M10*16 2種 強度10.9 | 1 | 400 | (N) |
| 7 | 854255010 | ｼｰﾙﾜｯｼｬ | φ１０ | 1 | 200 | (N) |
| 8 | 074085902 | KSB-1170 ウォームシャフト | SCM | 1 | 40,900 | |
| 9 | 074086002 | KSB-1170 ウォームシャフトカラー | SUM | 1 | 2,500 | |
| 10 | 918000004 | ｽﾗｽﾄﾍﾞｱﾘﾝｸﾞ | 51104 | 1 | 3,600 | |
| 11 | 911600014 | ﾍﾞｱﾘﾝｸﾞ | 6004 2RS 両面ｺﾞﾑｼｰﾙ型 | 1 | 800 | |
| 12 | 074086301 | KSB-1170 ｵｲﾙｼｰﾙ | 20_35_7 | 1 | 1,600 | (N) |
| 13 | 911400011 | ﾍﾞｱﾘﾝｸﾞ | 6001 開放型 | 1 | 400 | |
| 14 | 074086502 | KSB-1170 ウォームホイール | | 1 | 69,300 | |
| 15 | 074086602 | KSB-1170 ウォームホイールシャフト | SCM | 1 | 14,300 | |
| 16 | 884209083 | ｷｰ | 8*7*22 両丸 | 1 | 400 | (N) |
| 17 | 848609088 | 平行ﾋﾟﾝ | φ6 両端面取 B種 | 2 | 200 | (N) |
| 18 | 074806302 | KSB-1170 オーガギアボックスASSY | | 1 | 142,900 | |

Copyright(c) KOSHIN Ltd. All Rights Reserved.

□単価記入なき部品の販売は行っておりません。
□単価は予告なく変更することがあります。
□表示価格に消費税は含まれておりません。
□送料は別途料金がかかります。

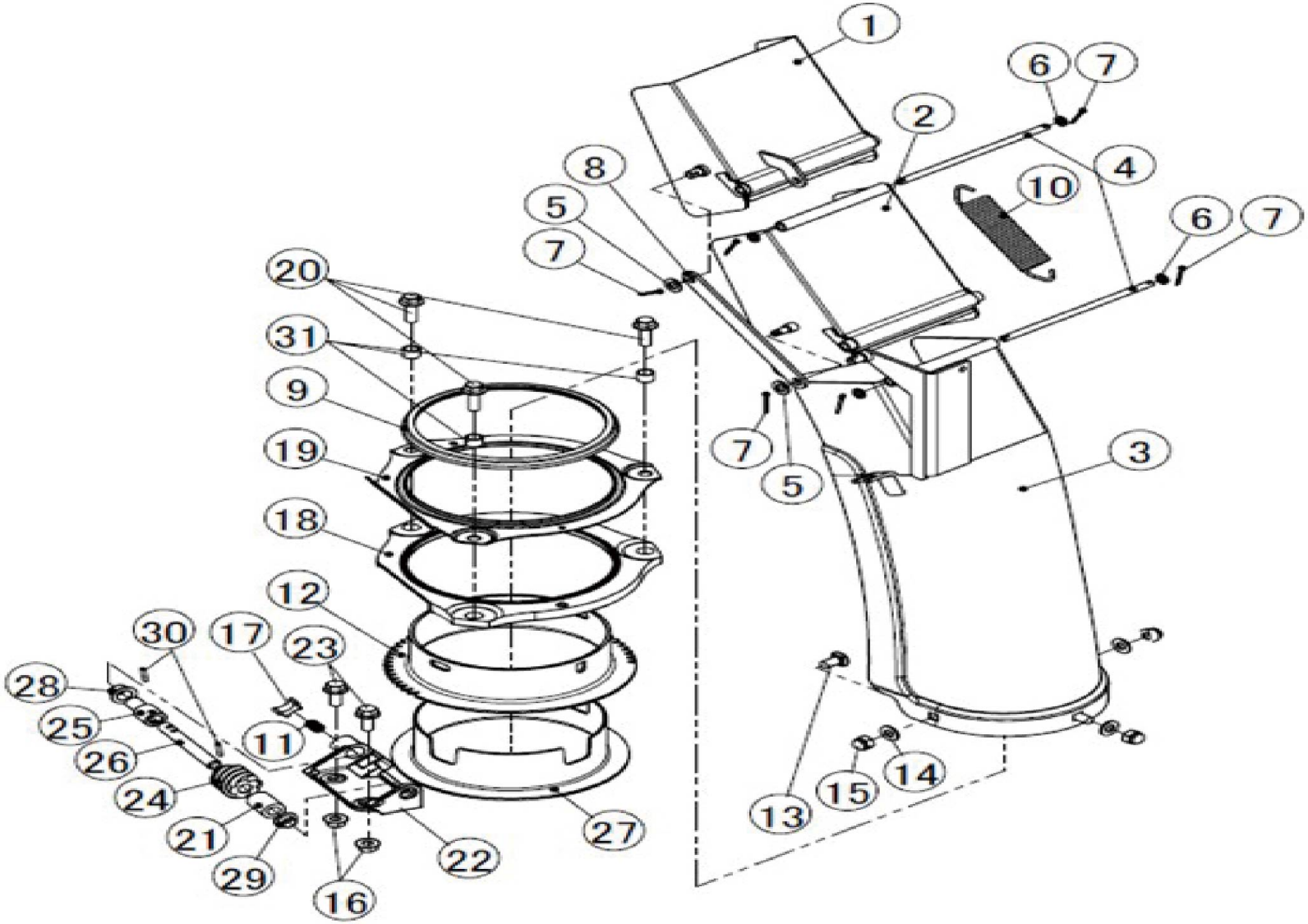


Copyright(c) KOSHIN Ltd. All Rights Reserved.

□単価記入なき部品の販売は行っておりません。
□単価は予告なく変更することがあります。
□表示価格に消費税は含まれておりません。
□送料は別途料金がかかります。

| No. | 品番 | 品名 | 規格・材質 | 構成数 | 定価 | 備考 |
|---|---|---|---|---|---|---|
| 1 | 074806403 | KSB-1170 シューターAクミ | オレンジ | 1 | 14,300 | |
| 2 | 074806503 | KSB-1170シューターＢクミ | グレー | 1 | 14,900 | |
| 3 | 074806601 | KSB-1170 ｼｭｰﾀｰCｸﾐ | グレー | 1 | 17,900 | |
| 4 | 074087701 | KSB-1170連結用シャフト | SUM φ6 | 2 | 800 | |
| 5 | 846041008 | ﾜｯｼｬｰ | M8 8.4*15.5*1.6 | 2 | 200 | (N) |
| 6 | 846141006 | ﾜｯｼｬｰ | M6 6.4*11.5*1.6 | 4 | 200 | (N) |
| 7 | 847541058 | 割りﾋﾟﾝ | φ2.5*20 | 7 | 200 | (N) |
| 8 | 074087901 | KSB-1170 ｼｭｰﾀｰﾘﾝｸ | SPHC T3.2 | 1 | 900 | |
| 9 | 074088001 | KSB-1170 ｼｭｰﾀｰﾊﾟｯｷﾝ | EPDM | 1 | 400 | |
| 10 | 074088101 | KSB-1170 ｼｭｰﾀｰｽﾌﾟﾘﾝｸﾞ | SWP-B | 1 | 2,200 | |
| 11 | 074099901 | KSB-1170 スプリング | SWP-B | 1 | 500 | (N) |
| 12 | 074088201 | KSB-1170 ｼｭｰﾀｰｷﾞｱ | SPHE T2.6 | 1 | 3,700 | |
| 13 | 731541038 | 角根丸頭ﾎﾞﾙﾄ | M8*16 A形 1種強度4.8 | 3 | 200 | (N) |
| 14 | 846241008 | ﾜｯｼｬｰ | M8 8.4*17*1.6 | 3 | 200 | (N) |
| 15 | 855941008 | 六角袋ﾅｯﾄ | M8 3ｶﾀ 2ｼｭ小形強度4T | 3 | 200 | (N) |
| 16 | 838741008 | ﾌﾗﾝｼﾞ付六角ﾅｯﾄ | M8 ｾﾚｰﾄなし | 2 | 200 | (N) |
| 17 | 074088301 | KSB-1170摩擦ﾌﾞﾛｯｸ | POM 黒 | 1 | 200 | |
| 18 | 074088401 | KSB-1170 ｲﾝﾅｰｶﾊﾞｰ | PP BC 黒 | 1 | 300 | |
| 19 | 074088501 | KSB-1170 ｶﾊﾞｰ | 半ツヤ黒 | 1 | 2,200 | |
| 20 | 767841061 | ﾌﾗﾝｼﾞ付六角ﾎﾞﾙﾄ | M8*25 2種強度8.8 | 3 | 300 | (N) |
| 21 | 074088601 | KSB-1170 ｶﾗｰA | POM 黒 | 1 | 200 | (N) |
| 22 | 074088701 | KSB-1170 ｳｫｰﾑｽﾃｰ | ADC | 1 | 1,400 | |

Copyright(c) KOSHIN Ltd. All Rights Reserved.

□単価記入なき部品の販売は行っておりません。 □単価は予告なく変更することがあります。

□表示価格に消費税は含まれておりません。 □送料は別途料金がかかります。

| No. | 品番 | 品名 | 規格・材質 | 構成数 | 定価 | 備考 |
|---|---|---|---|---|---|---|
| 23 | 767841059 | ﾌﾗﾝｼﾞ付六角ﾎﾞﾙﾄ | M8*20 ２種強度8.8 | 2 | 300 | (N) |
| 24 | 074088801 | KSB-1170 ｳｫｰﾑｷﾞｱ | S45C | 1 | 7,900 | |
| 25 | 074088901 | KSB-1170 ｼﾞｮｲﾝﾄ | SMF | 1 | 2,400 | |
| 26 | 074089002 | KSB-1170 シャフト | SUM φ10 | 1 | 1,500 | |
| 27 | 074089101 | KSB-1170 ｼｭｰﾀｰﾌﾞｯｼｭ | POM 黒 | 1 | 400 | |
| 28 | 074094301 | KSB-1170 #80 ﾌﾞｯｼｭ | | 1 | 300 | |
| 29 | 074089201 | KSB-1170 #80ブッシュ | | 1 | 300 | |
| 30 | 849039060 | ｽﾌﾟﾘﾝｸﾞﾋﾟﾝ | φ3*18 ｽﾄﾚｰﾄ形両面取り | 2 | 200 | (N) |
| 31 | 074100002 | KSB-1170 カラーB | S45CF | 3 | 900 | |

Copyright(c) KOSHIN Ltd. All Rights Reserved.

□単価記入なき部品の販売は行っておりません。
□単価は予告なく変更することがあります。
□表示価格に消費税は含まれておりません。
□送料は別途料金がかかります。

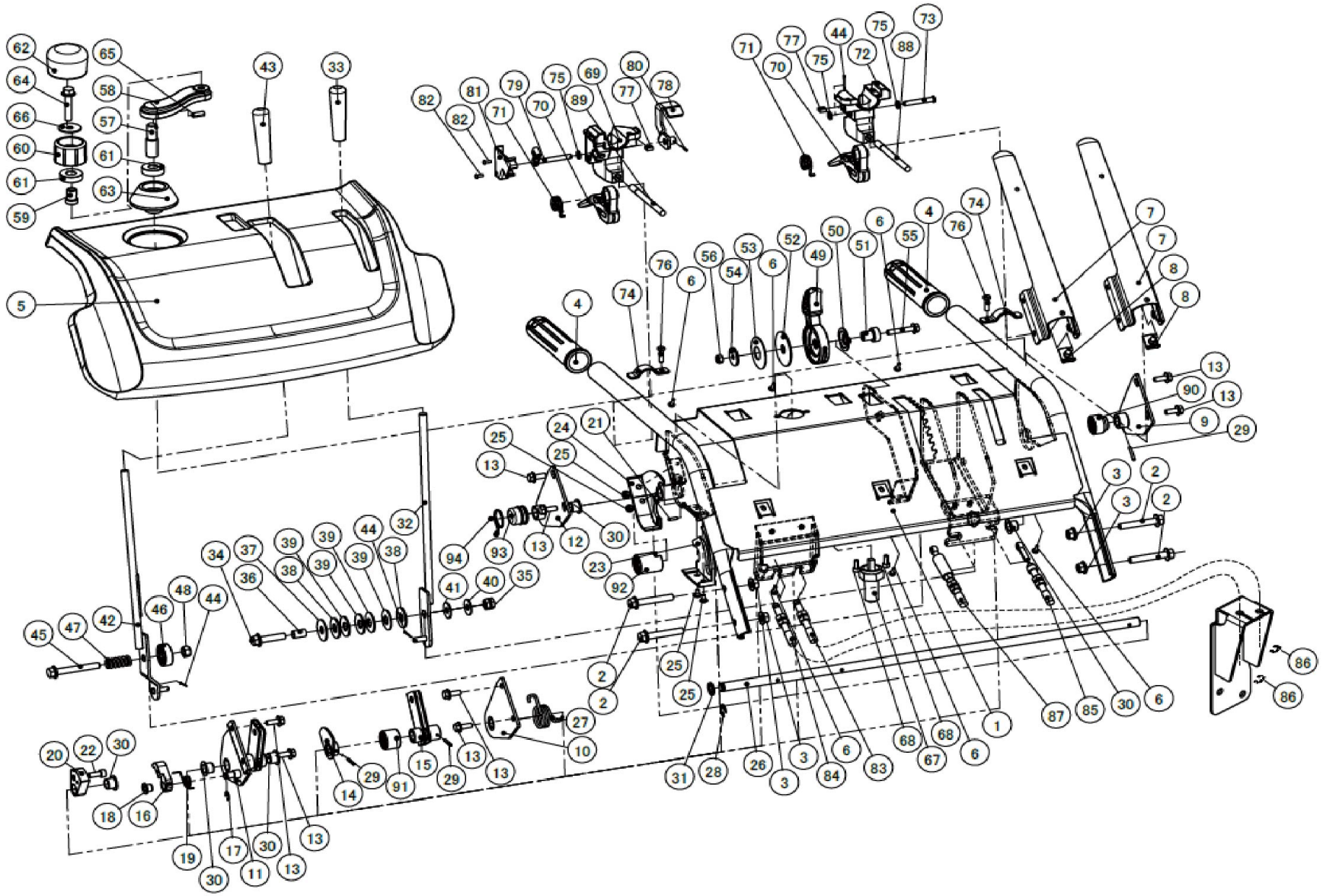

Copyright(c) KOSHIN Ltd. All Rights Reserved.

□単価記入なき部品の販売は行っておりません。 □単価は予告なく変更することがあります。

□表示価格に消費税は含まれておりません。 □送料は別途料金がかかります。

| No. | 品番 | 品名 | 規格・材質 | 構成数 | 定価 | 備考 |
|---|---|---|---|---|---|---|
| 1 | 074806702 | KSB-1170 パネルクミ | 半ツヤ黒 | 1 | 49,500 | |
| 2 | 767941069 | ﾌﾗﾝｼﾞ付六角ﾎﾞﾙﾄ | M8*50 １種 | 4 | 300 | |
| 3 | 838741008 | ﾌﾗﾝｼﾞ付六角ﾅｯﾄ | M8 ｾﾚｰﾄなし | 4 | 200 | (N) |
| 4 | 074094101 | KSB-1170 ﾊﾝﾄﾞﾙｸﾞﾘｯﾌﾟ | 軟質PVC 黒 | 2 | 500 | |
| 5 | 074098801 | KSB-1170 ﾊﾟﾈﾙｶﾊﾞｰ | PP DIC-160 | 1 | 2,100 | |
| 6 | 727641005 | ﾌﾗﾝｼﾞ付Pﾀｲﾄ | φ3*12 | 6 | 200 | |
| 7 | 074807202 | KSB-1170クラッチレバークミ | | 2 | 9,000 | |
| 8 | 074104101 | KSB-1170 ｸﾗｯﾁﾚﾊﾞｰｽﾄｯﾊﾟｰ | EPDM | 2 | 200 | |
| 9 | 074807101 | KSB-1170 ﾚﾊﾞｰﾌﾟﾚｰﾄAｸﾐ | 半ツヤ黒 | 1 | 2,700 | |
| 10 | 074807001 | KSB-1170 ﾚﾊﾞｰﾌﾟﾚｰﾄBｸﾐ | 半ツヤ黒 | 1 | 2,400 | |
| 11 | 074807501 | KSB-1170 ﾚﾊﾞｰﾌﾟﾚｰﾄCｸﾐ | | 1 | 7,500 | |
| 12 | 074807401 | KSB-1170 ﾚﾊﾞｰﾌﾟﾚｰﾄDｸﾐ | 半ツヤ黒 | 1 | 2,700 | |
| 13 | 767841059 | ﾌﾗﾝｼﾞ付六角ﾎﾞﾙﾄ | M8*20 ２種強度8.8 | 8 | 300 | (N) |
| 14 | 074807901 | KSB-1170 ｶﾑBｸﾐ | | 1 | 2,300 | |
| 15 | 074807801 | KSB-1170 ﾚﾊﾞｰﾜｲﾔﾌﾞﾗｹｯﾄｸﾐ | | 1 | 3,800 | |
| 16 | 074091701 | KSB-1170 ｶﾑA | SMF | 1 | 2,300 | |
| 17 | 888744006 | E形止め輪 | 呼び6 | 1 | 200 | (N) |
| 18 | 074806801 | KSB-1170 #80 ﾌﾞｯｼｭ | | 1 | 300 | |
| 19 | 074094801 | KSB-1170 ｽﾌﾟﾘﾝｸﾞB | SWP-B | 1 | 800 | |
| 20 | 074091601 | KSB-1170 ｶﾑC | SMF | 1 | 2,500 | |
| 21 | 849039057 | ｽﾌﾟﾘﾝｸﾞﾋﾟﾝ | φ3*12 ｽﾄﾚｰﾄ形両面取り | 1 | 200 | |
| 22 | 734641047 | 六角穴付ﾎﾞﾙﾄ | M6*16 2種強度8.8 | 1 | 200 | (N) |

Copyright(c) KOSHIN Ltd. All Rights Reserved.

□単価記入なき部品の販売は行っておりません。 □単価は予告なく変更することがあります。

□表示価格に消費税は含まれておりません。 □送料は別途料金がかかります。

| No. | 品番 | 品名 | 規格・材質 | 構成数 | 定価 | 備考 |
|---|---|---|---|---|---|---|
| 23 | 074104201 | KSB-1170 ｶﾑｶﾊﾞｰA | PP 黒 | 1 | 200 | |
| 24 | 074104301 | KSB-1170 ｶﾑｶﾊﾞｰB | PP 黒 | 1 | 200 | |
| 25 | 074114501 | ショルディックナベ | WH 4*3*5 | 4 | 200 | (N) |
| 26 | 074092902 | KSB-1170 クラッチシャフト | SUM φ12 | 1 | 6,000 | |
| 27 | 074094901 | KSB-1170 ｽﾌﾟﾘﾝｸﾞC | SWP-B | 1 | 1,300 | |
| 28 | 888744009 | E形止め輪 | 呼び9 | 1 | 200 | (N) |
| 29 | 849039061 | ｽﾌﾟﾘﾝｸﾞﾋﾟﾝ | φ3*20 ｽﾄﾚｰﾄ形両面取り | 3 | 200 | (N) |
| 30 | 074094301 | KSB-1170 #80 ﾌﾞｯｼｭ | | 5 | 300 | |
| 31 | 074106601 | ﾜｯｼｬｰ | 12.5*18*1.6 | 1 | 200 | (N) |
| 32 | 074807601 | KSB-1170変速ﾚﾊﾞｰｸﾐ | | 1 | 2,900 | |
| 33 | 074107101 | KSB-1170変速ﾚﾊﾞｰｸﾞﾘｯﾌﾟ | PVC オレンジ | 1 | 200 | |
| 34 | 767741065 | ﾌﾗﾝｼﾞ付六角ﾎﾞﾙﾄ | M8*35 1種半ﾈｼﾞ 8.8 | 1 | 300 | (N) |
| 35 | 840145008 | ﾊｰﾄﾞﾛｯｸﾅｯﾄ ﾘﾑ付 | M8*1.25-CLASS4 | 1 | 400 | (N) |
| 36 | 074113301 | KSB-1170 ｽﾍﾟｰｻｰ | 8.2*10*L16 SPCC | 1 | 200 | (N) |
| 37 | 074113401 | KSB-1170 ﾜｯｼｬｰ | 10.5*30*1.6 | 1 | 200 | (N) |
| 38 | 074113501 | ｽﾗｽﾄﾜｯｼｬｰ | | 2 | 400 | (N) |
| 39 | 074113601 | 皿ばね | MDS 呼び12-4 | 4 | 300 | (N) |
| 40 | 074115201 | KSB-1170 ﾜｯｼｬ | 8.5*22*1.6 | 1 | 200 | (N) |
| 41 | 074115101 | KSB-1170 ﾃﾌﾛﾝﾜｯｼｬ | 8.5*22*1.5 | 1 | 400 | (N) |
| 42 | 074807701 | KSB-1170 ｼｭｰﾀｰﾚﾊﾞｰｸﾐ | | 1 | 3,100 | |
| 43 | 074096301 | KSB-1170 ｼｭｰﾀｰﾚﾊﾞｰｸﾞﾘｯﾌﾟ | PVC 黒 | 1 | 200 | |
| 44 | 847541035 | 割りピン | φ1.6*16 | 3 | 200 | (N) |

Copyright(c) KOSHIN Ltd. All Rights Reserved.

□単価記入なき部品の販売は行っておりません。 □単価は予告なく変更することがあります。

□表示価格に消費税は含まれておりません。 □送料は別途料金がかかります。

| No. | 品番 | 品名 | 規格・材質 | 構成数 | 定価 | 備考 |
|---|---|---|---|---|---|---|
| 45 | 767241071 | ﾌﾗﾝｼﾞ付六角ﾎﾞﾙﾄ | M8*60 2種強度4.8 | 1 | 300 | (N) |
| 46 | 074103801 | KSB-1170 ﾚﾊﾞｰｽﾍﾟｰｻｰ | POM 黒 | 1 | 200 | (N) |
| 47 | 074094701 | KSB-1170 ｽﾌﾟﾘﾝｸﾞA | SWP-B | 1 | 700 | (N) |
| 48 | 841741008 | ﾅｲﾛﾝﾅｯﾄ | M8 1種小形強度4 | 1 | 200 | (N) |
| 49 | 074095601 | KSB-1170 ｽﾛｯﾄﾙﾚﾊﾞｰ | PA 黒 | 1 | 300 | |
| 50 | 074095701 | KSB-1170 ｽﾛｯﾄﾙｽﾄｯﾊﾟｰ | SPHC T1.6 | 1 | 500 | |
| 51 | 074082702 | KSB-1170 スロットルピン | SUM | 1 | 2,200 | (N) |
| 52 | 074096801 | KSB-1170 ｽﾛｯﾄﾙ大ﾜｯｼｬｰ | SPHC T=2.0 | 1 | 400 | (N) |
| 53 | 074113701 | 皿ばね | MDS 呼び18-3（ | 1 | 400 | (N) |
| 54 | 074107401 | KSB-1170 ﾜｯｼｬｰ | 6.5*25*2.3 | 1 | 200 | (N) |
| 55 | 767741046 | ﾌﾗﾝｼﾞ付六角ﾎﾞﾙﾄ | M6*35 1種強度8.8 | 1 | 200 | (N) |
| 56 | 841641006 | ﾅｲﾛﾝﾅｯﾄ | M6２種　強度4 | 1 | 200 | (N) |
| 57 | 074095801 | KSB-1170 ｼｭｰﾀｰﾊﾝﾄﾞﾙｼｬﾌﾄ | SMF | 1 | 2,300 | |
| 58 | 074096001 | KSB-1170 ｼｭｰﾀｰﾊﾝﾄﾞﾙ | ADC | 1 | 1,000 | |
| 59 | 074096102 | KSB-1170 シューターハンドルカラー | SUMφ15 | 1 | 2,000 | |
| 60 | 074096201 | KSB-1170 ｼｭｰﾀｰﾊﾝﾄﾞﾙﾉﾌﾞ | POM 黒 | 1 | 200 | |
| 61 | 911600011 | ﾍﾞｱﾘﾝｸﾞ | 6001 2RS 両面ゴムシール型 | 2 | 400 | |
| 62 | 074096401 | KSB-1170 ｼｭｰﾀｰﾊﾝﾄﾞﾙﾉﾌﾞｶﾊﾞｰ | EPDM | 1 | 400 | |
| 63 | 074096601 | KSB-1170 ｼｭｰﾀｰﾊﾝﾄﾞﾙｽﾃｰ | ADC | 1 | 1,200 | |
| 64 | 767741067 | ﾌﾗﾝｼﾞ付六角ﾎﾞﾙﾄ | M8*401種半ﾈｼﾞ強度8.8 | 1 | 300 | (N) |
| 65 | 713841029 | 六角穴付止めねじ | M6*16 | 1 | 200 | (N) |
| 66 | 074075201 | ﾜｯｼｬｰ | 8.5*28*1.6 | 1 | 200 | (N) |

Copyright(c) KOSHIN Ltd. All Rights Reserved.

□単価記入なき部品の販売は行っておりません。 □単価は予告なく変更することがあります。

□表示価格に消費税は含まれておりません。 □送料は別途料金がかかります。

| No. | 品番 | 品名 | 規格・材質 | 構成数 | 定価 | 備考 |
|---|---|---|---|---|---|---|
| 67 | 074111201 | KSB-1170 ﾌﾚｷｼﾌﾞﾙｼｬﾌﾄ | 6.7×6.7固定部M22×1.5 | 1 | 13,000 | |
| 68 | 734641045 | 六角穴付ﾎﾞﾙﾄ | M6*12 2種強度8.8 | 2 | 200 | (N) |
| 69 | 074090301 | KSB-1170旋回ﾚﾊﾞｰﾌﾞﾗｹｯﾄR | PA 黒 | 1 | 500 | |
| 70 | 074093101 | KSB-1170旋回ﾚﾊﾞｰ | PA 黒 | 2 | 400 | |
| 71 | 074105601 | KSB-1170手元ﾚﾊﾞｰﾊﾞﾈ | SWP-B | 2 | 600 | |
| 72 | 074093801 | KSB-1170旋回ﾚﾊﾞｰﾌﾞﾗｹｯﾄL | PA 黒 | 1 | 400 | |
| 73 | 074093001 | KSB-1170旋回ﾚﾊﾞｰｼｬﾌﾄL | SWCH | 1 | 400 | |
| 74 | 074090401 | KSB-1170旋回ﾚﾊﾞｰ固定ﾌﾟﾚｰﾄ | SPHC T2.3 | 2 | 400 | |
| 75 | 846141006 | ﾜｯｼｬｰ | M6 6.4*11.5*1.6 | 3 | 200 | (N) |
| 76 | 735641081 | 六角ﾎﾞﾙﾄ | M5*18 強度4.8 | 2 | 200 | (N) |
| 77 | 812741005 | 四角ﾅｯﾄ | M5 | 2 | 200 | (N) |
| 78 | 074808201 | KSB-1170ダンパーレバークミ | | 1 | 2,500 | |
| 79 | 074808301 | KSB-1170ダンパーブラケットクミ | | 1 | 1,600 | |
| 80 | 849039037 | ｽﾌﾟﾘﾝｸﾞﾋﾟﾝ | φ2*10 ｽﾄﾚｰﾄ形両面取り | 1 | 200 | (N) |
| 81 | 074104501 | KSB-1170旋回ﾚﾊﾞｰﾌﾞﾗｹﾄｶﾊﾞｰR | PP 黒 | 1 | 200 | |
| 82 | 718541017 | ﾀｯﾋﾟﾝｸﾞﾈｼﾞ | 2種 φ3*8 | 2 | 200 | (N) |
| 83 | 074104601 | KSB-1170走行ｸﾗｯﾁﾜｲﾔ | | 1 | 2,900 | |
| 84 | 074104701 | KSB-1170除雪ｸﾗｯﾁﾜｲﾔ | | 1 | 2,900 | |
| 85 | 074104801 | KSB-1170変速ﾜｲﾔ | | 1 | 4,400 | |
| 86 | 888744007 | E形止め輪 | 呼び7 | 2 | 200 | (N) |
| 87 | 074104901 | KSB-1170 ｼｭｰﾀｰﾜｲﾔ | | 1 | 3,100 | |
| 88 | 074105001 | KSB-1170旋回ﾜｲﾔL | | 1 | 3,000 | |

Copyright(c) KOSHIN Ltd. All Rights Reserved.

□単価記入なき部品の販売は行っておりません。
□単価は予告なく変更することがあります。
□表示価格に消費税は含まれておりません。
□送料は別途料金がかかります。

| No. | 品番 | 品名 | 規格・材質 | 構成数 | 定価 | 備考 |
|---|---|---|---|---|---|---|
| 89 | 074105101 | KSB-1170旋回ﾜｲﾔR | | 1 | 3,300 | |
| 90 | 074106201 | KSB-1170防水ｺﾞﾑｶﾊﾞｰA | NBR 黒 | 1 | 200 | |
| 91 | 074107201 | KSB-1170防水ｺﾞﾑｶﾊﾞｰB | NBR 黒 | 1 | 200 | |
| 92 | 074106401 | KSB-1170防水ｺﾞﾑｶﾊﾞｰC | NBR 黒 | 1 | 200 | |
| 93 | 074106501 | KSB-1170防水ｺﾞﾑｶﾊﾞｰD | NBR 黒 | 1 | 200 | |
| 94 | 074106701 | KSB-1170 ｺﾞﾑｶﾊﾞｰｸﾘｯﾌﾟ | | 1 | 200 | |

Copyright(c) KOSHIN Ltd. All Rights Reserved.

□単価記入なき部品の販売は行っておりません。
□単価は予告なく変更することがあります。
□表示価格に消費税は含まれておりません。
□送料は別途料金がかかります。

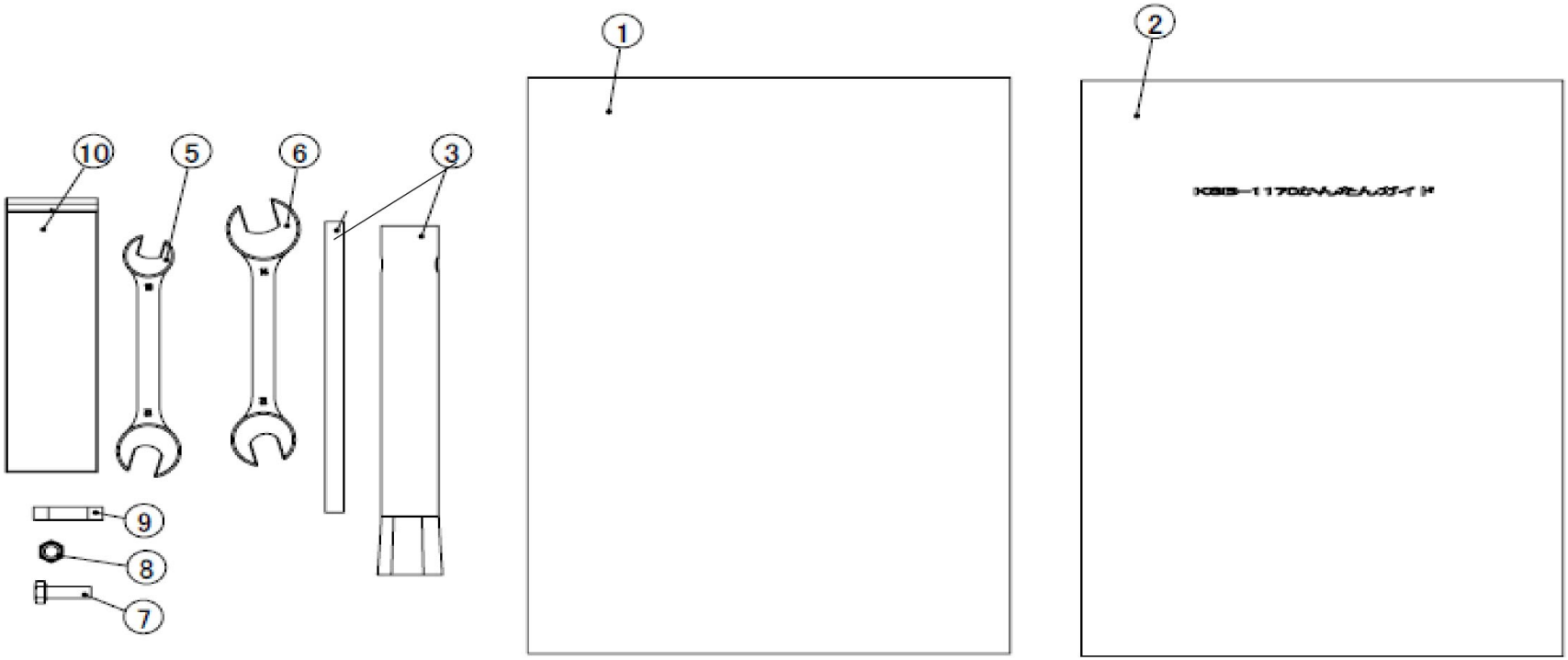


Copyright(c) KOSHIN Ltd. All Rights Reserved.

□単価記入なき部品の販売は行っておりません。 □単価は予告なく変更することがあります。

□表示価格に消費税は含まれておりません。 □送料は別途料金がかかります。

| No. | 品番 | 品名 | 規格・材質 | 構成数 | 定価 | 備考 |
|---|---|---|---|---|---|---|
| 1 | 074098901 | KSB-1170取扱説明書 | A4 P44 | 1 | 0 | (N) |
| 2 | 074112901 | KSB-1170かんたんガイド | A4両面 | 1 | 200 | (N) |
| 3 | 100177002 | K420DSプラグレンチ | | 1 | 600 | |
| 5 | 074114101 | KSB-1170 両口ｽﾊﾟﾅ | 10*12 | 2 | 300 | (N) |
| 6 | 074114201 | KSB-1170 両口ｽﾊﾟﾅ | 12*14 | 1 | 300 | (N) |
| 7 | 735741102 | 六角ﾎﾞﾙﾄ | M6*20強度4.8 | 6 | 200 | (N) |
| 8 | 841641006 | ﾅｲﾛﾝﾅｯﾄ | M6２種　強度4 | 6 | 200 | (N) |
| 9 | 074114301 | KSB-1170 管ﾋｭｰｽﾞ | 10A | 1 | 300 | (N) |
| 10 | 074112701 | KSB-1170工具袋 | | 1 | 300 | (N) |

Copyright(c) KOSHIN Ltd. All Rights Reserved.

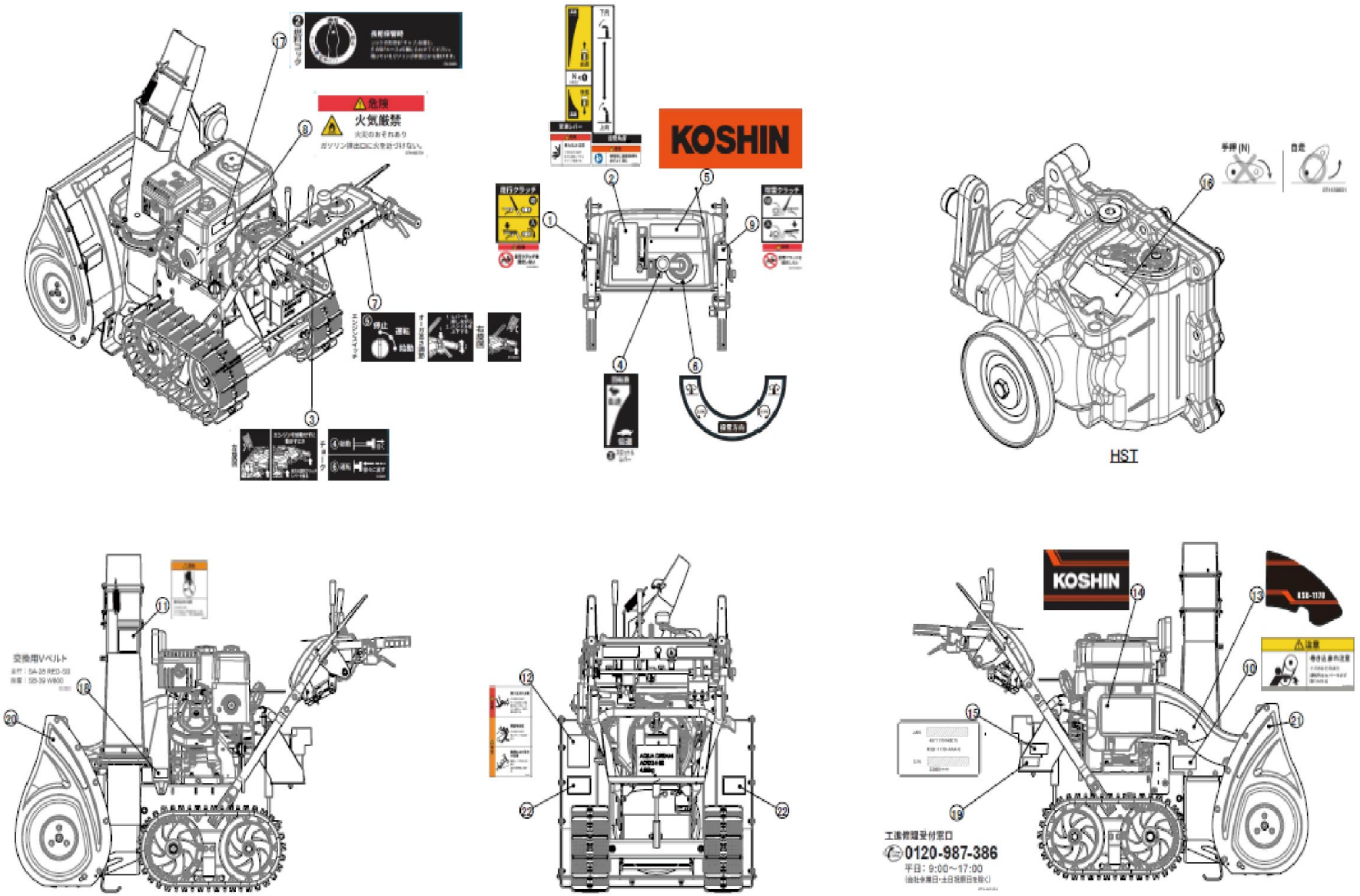
危険
火気厳禁
KOSHIN
HST
KOSHIN
工場修理受付窓口
0120-987-386
平日：9:00～17:00

□単価記入なき部品の販売は行っておりません。 □単価は予告なく変更することがあります。

□表示価格に消費税は含まれておりません。 □送料は別途料金がかかります。

| No. | 品番 | 品名 | 規格・材質 | 構成数 | 定価 | 備考 |
|---|---|---|---|---|---|---|
| 1 | 074108901 | KSB-1170走行クラッチラベル | | 1 | 300 | (N) |
| 2 | 074108301 | KSB-1170変速・投雪角度ラベル | 50×152 | 1 | 1,000 | (N) |
| 3 | 074109001 | KSB-1170左旋回ラベル | | 1 | 300 | (N) |
| 4 | 074108401 | KSB-1170スロットルラベル | 24×58 | 1 | 200 | (N) |
| 5 | 074108601 | KSB-1170ロゴ・型式ラベル | | 1 | 400 | (N) |
| 6 | 074108501 | KSB-1170投雪方向ラベル | | 1 | 300 | (N) |
| 7 | 074109101 | KSB-1170右旋回ラベル | | 1 | 300 | (N) |
| 8 | 074108701 | KSB-1170火気厳禁ﾗﾍﾞﾙ | | 1 | 200 | (N) |
| 9 | 074108801 | KSB-1170除雪クラッチラベル | | 1 | 300 | (N) |
| 10 | 074109401 | KSB-1170 Vﾍﾞﾙﾄﾗﾍﾞﾙ | | 1 | 200 | (N) |
| 11 | 074109201 | KSB-1170ブロワラベル | | 1 | 300 | (N) |
| 12 | 074109301 | KSB-1170オーガラベル | | 1 | 500 | (N) |
| 13 | 074109601 | KSB-1170ベルトカバーラベル | | 1 | 800 | |
| 14 | 074109701 | KSB-1170 ｴﾝｼﾞﾝｻｲﾄﾞｶﾊﾞｰﾗﾍﾞﾙ | | 1 | 700 | |
| 15 | 074109501 | KSB-1170ｼﾘｱﾙﾅﾝﾊﾞｰﾗﾍﾞﾙ | | 1 | 0 | |
| 16 | 074109801 | KSB-1170動作モード表示ラベル | | 1 | 200 | |
| 17 | 074109901 | KSB-1170燃料コックラベル | | 1 | 300 | (N) |
| 18 | 074110001 | KSB-1170交換Ｖベルトラベル | | 1 | 200 | (N) |
| 19 | 074110101 | コールセンターラベル | | 1 | 200 | (N) |
| 20 | 074106801 | KSB-1170 ﾘﾌﾚｸﾀｰL | | 1 | 2,200 | |
| 21 | 074106901 | KSB-1170 ﾘﾌﾚｸﾀｰR | | 1 | 2,200 | |
| 22 | 074107002 | KSB-1170リフレクター | | 2 | 1,000 | |

Copyright(c) KOSHIN Ltd. All Rights Reserved.

□単価記入なき部品の販売は行っておりません。
□単価は予告なく変更することがあります。
□表示価格に消費税は含まれておりません。
□送料は別途料金がかかります。

| No. | 品番 | 品名 | 規格・材質 | 構成数 | 定価 | 備考 |
|---|---|---|---|---|---|---|
| 23 | 074117001 | KSB-1170操作説明QRコードラベル | PET | 1 | 400 | (N) |

Copyright(c) KOSHIN Ltd. All Rights Reserved.